Neopigg RescueCups

DESINTEC® HYGIENE FÜR STALL UND TIER

Hygieneplan für Neopigg RescueCups

zur Reinigung von organischen & anorganischen Ablagerungen mit DESINTEC AMS Clean A & S.

Hygieneempfehlung:

1 Milchzufuhr zu Cups schließen

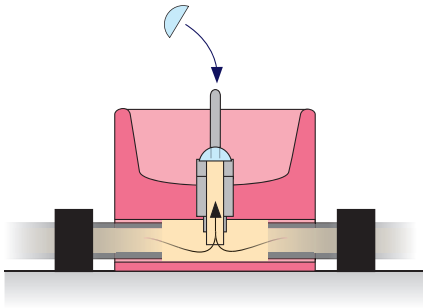

2 Restmilch abpumpen

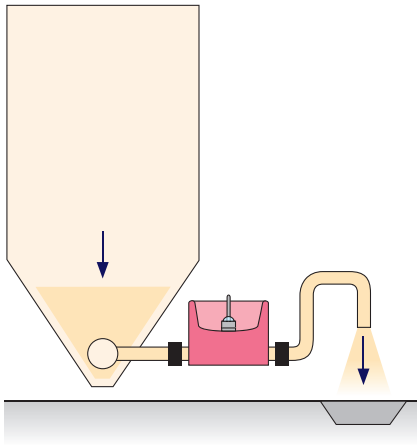

3 mit Wasser spülen

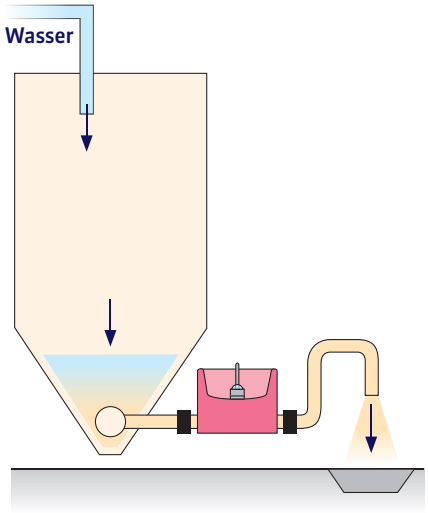

4 mit heißem Wasser und DESINTEC - Produkten reinigen

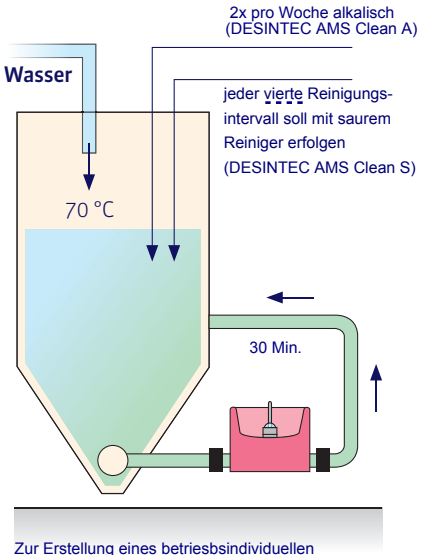

Zur Erstellung eines betriesbsindividuellen Reinigungsplanes sprechen Sie ihren Berater an.

5 leer pumpen

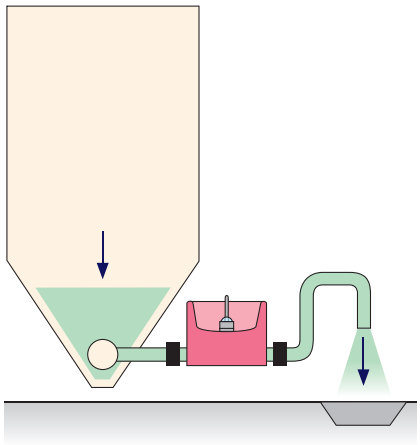

6 nachspülen

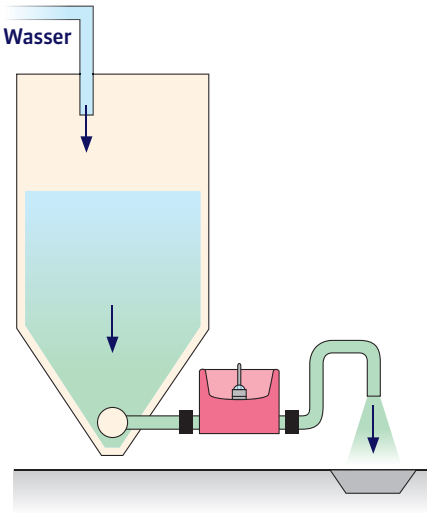

Neopigg RescueCare

DESINTEC® HYGIENE FÜR STALL UND TIER

provimi™

DESINTEC®-Vertrieb . Industrieweg 110 . 48155 Münster . Fax: 0251 . 682-2008 . Hotline: 0800 . 6647669 (gebührenfrei)
info-desintec@desintec.de . **www.desintec.de**